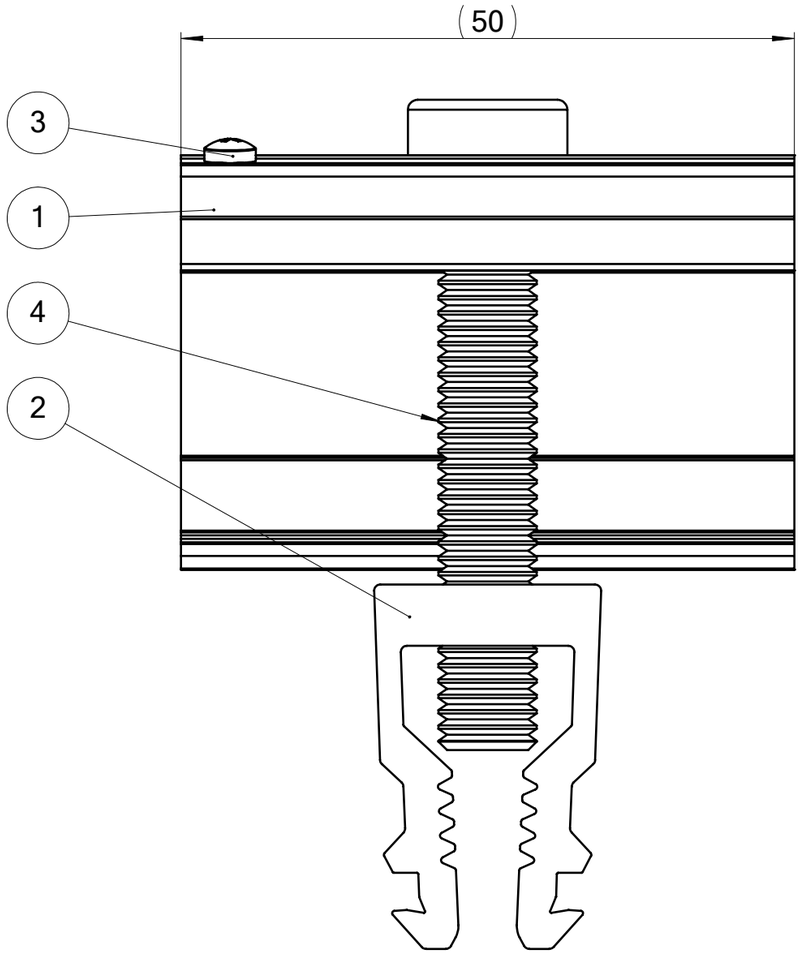

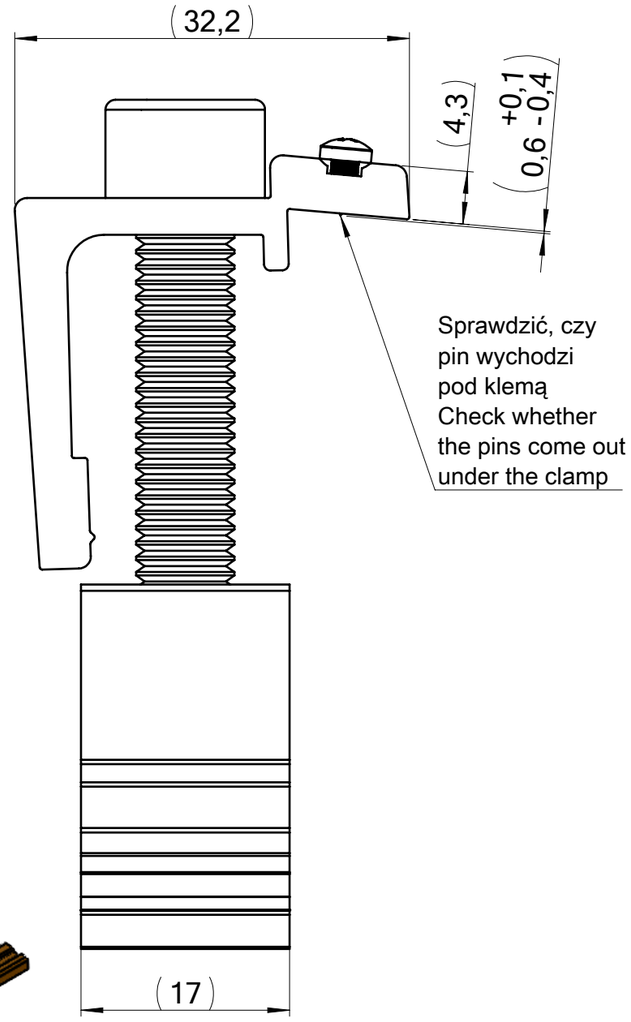

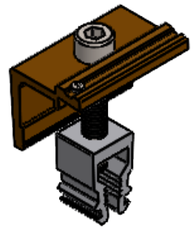

NO.	NAME	EAN	MATERIAL	AMOUNT
1	2.0371.RAL8011.0050.D8.D2		6063-T66	1
2	2.0355.00.0017.M8 (A)	662274	6063-T66	1
3	DIN 7981 A2 C 2,2x4,5 H	508428	A2-70	1
4	DIN 912 M8x45 SVZ with Gleitmo 627	502877	A2-70	1

Zatwierdzone przez dział/ Approved by department:		Dokumentację 3D sporządził / 3D Documentation created by:	Ewelina Nawalińska 13.11.2026	Uwagi / Remarks: -
QS	Data i podpis/ date and signature:	Dokumentację 2D sporządził / 2D Documentation created by:	Ewelina Nawalińska 13.11.2026	
R&D	Data i podpis/ date and signature:	Ostatniej rewizji dokumentacji 3D dokonał: / Last 3D documentation was revised by:	- -	
Tech.	Data i podpis/ date and signature:	Ostatniej rewizji dokumentacji 2D dokonał: / Last 2D documentation was revised by:	- -	

ALUMERO GROUP
Tel. + +43 6217 6841 0
Sonnenweg 1-2
5164 Seeham
e-mail: alumero@alumero.at

Tolerancja profilu/ Profile tolerance:		Nr rys. / Drawing number: 90000-966			Format / Format: A3
Tolerancja obróbki/ Machining tolerance:		Nazwa rysunku / Drawing title: End clamp click P1 30-42 RAL 8011			
Rewizja 3D/Model index :	Rewizja 2D/Drawing index:	Waga / Weight: 0.064 kg	Wykończenie / Surface finish:	Materiał / Material:	Skala / Scale: 2:1